DOMETIC
FRONT RUNNER

DELTA

IT	Istruzioni di montaggio	ET	Paigaldusjuhend	PT	Instruções de Montagem
EN	Fitting instructions	FI	Asennusohje	RO	Instrucțiuni de montare
DE	Montageanleitung	HR	Uputa za sastavljanje	RU	Инструкции по установке
FR	Instructions de montage	HU	A felszerelés módja	SK	Návod na montáž
ES	Instrucciones de montaje	LT	Pritvirtinimo instrukcijos	SL	Navodila za pritrjevanje
BG	инструкции за сглобяване	LV	Stiprināšanas instrukcija	SV	Monteringsanvisning
CS	Návod na montáž	NL	Instrukcja montażu	TK	Uydurma talimat
DA	Monteringsvejledning	NO	Monteringsveiledning	ZH	裝修指導
EL	Οδηγίες συναρμολόγησης	PL	Instrukcja montażu	AR	تعليمات التحميل

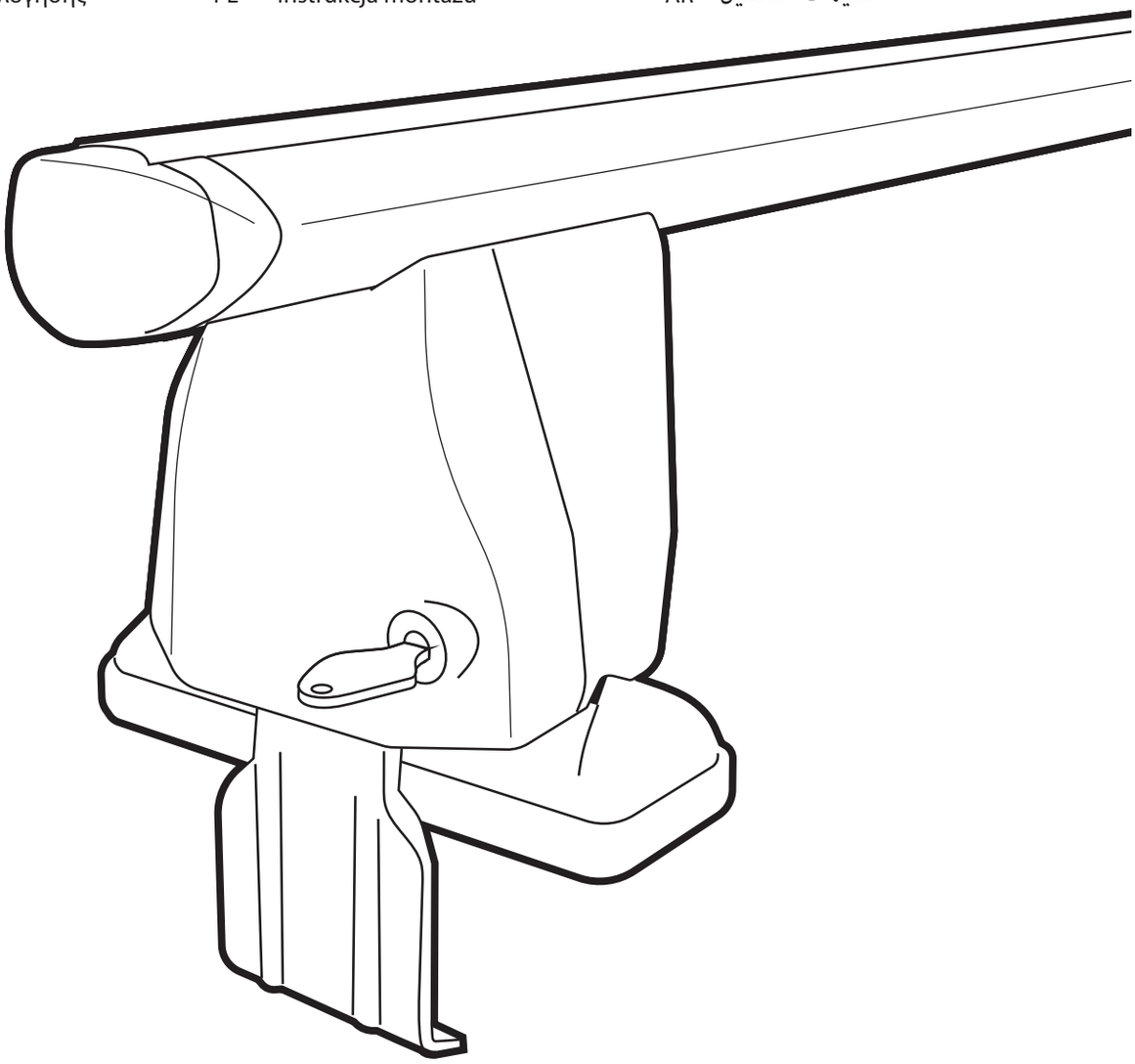

Made in Italy

FIXING KIT

N.	[IT]Componenti (Inclusi) [EN]Components (Included) [FR]Composants (Comprises) [DE]Die Komponenten (im Lieferumfang enthalten) [ES]Componentes (Incluido)	Q.
0		1
1	XL	2/4
2	XL	2/4
3	X	2/4
4	X	2/4
5		2
6		2
7	Ø8x18	4
8	M8x60	4

MAIN KIT

N.	[IT]Componenti (Inclusi) [EN]Components (Included) [FR]Composants (Comprises) [DE]Die Komponenten (im Lieferumfang enthalten) [ES]Componentes (Incluido)	Q.
9a		4
9b		4
10		2
11		4
12		2
13		4
14		4
15		4
16	5mm/0.2”	1

1

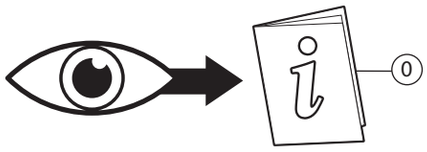

FIXING KIT

5

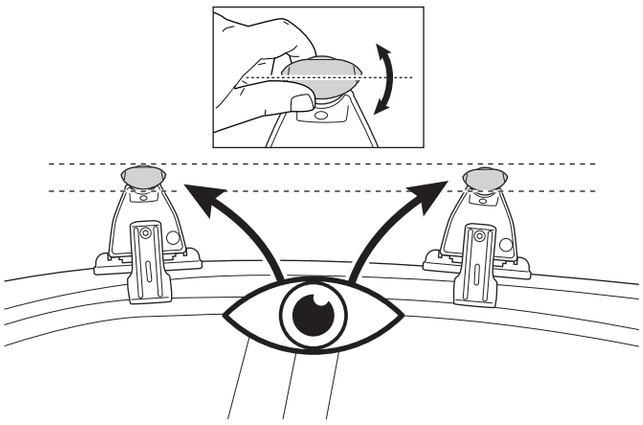

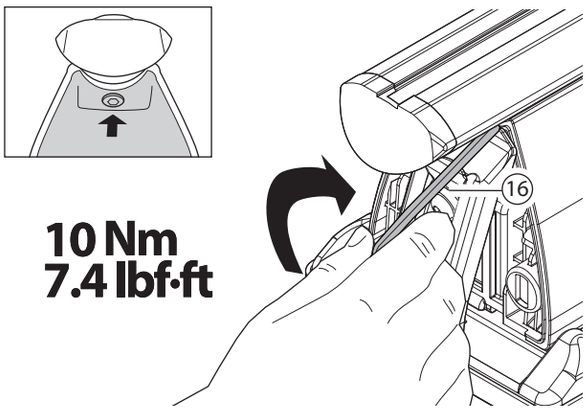

10 Nm
7.4 lbf·ft

6

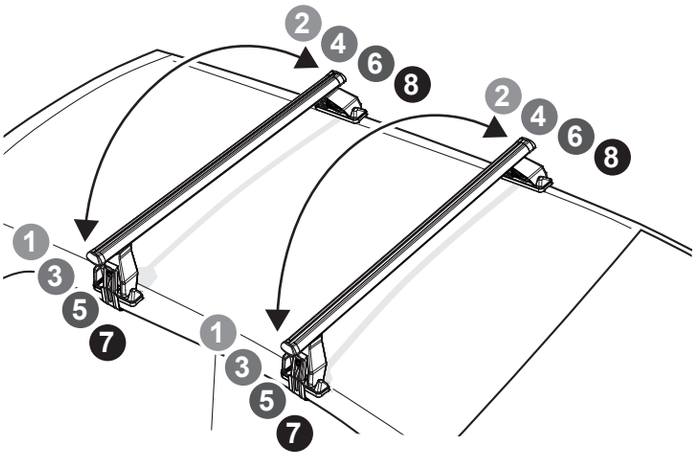

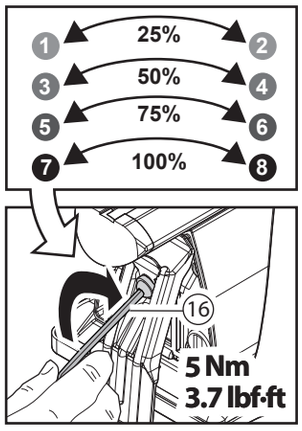

7

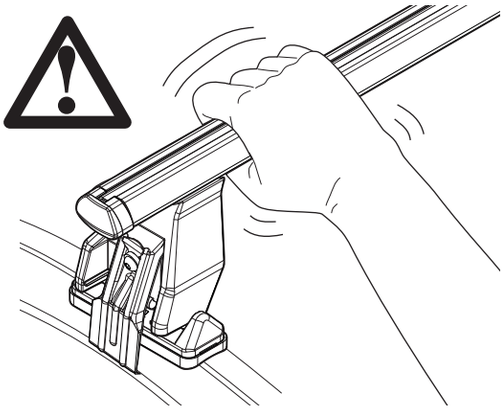

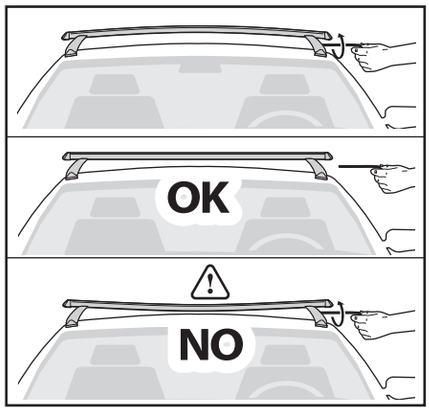

8 X4

N.		Q.
14		4
15		4

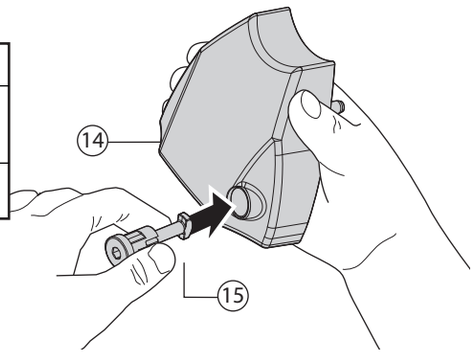

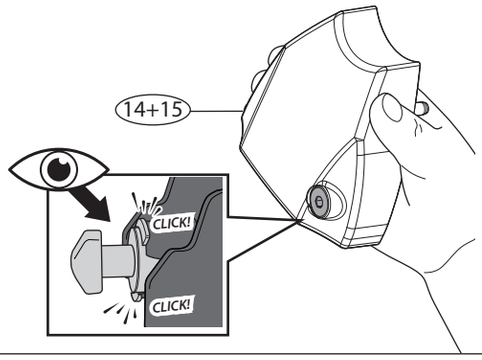

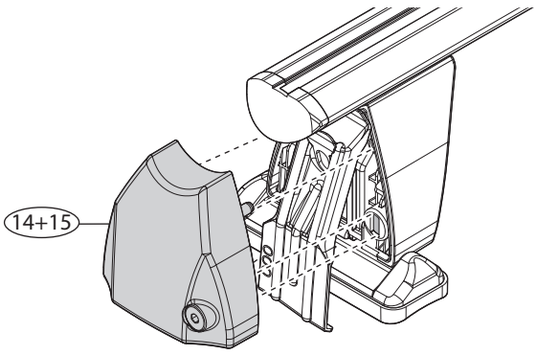

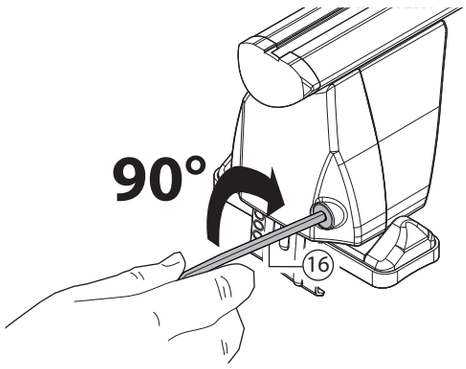

8 OPTIONAL X4

ART.000084800000		
N.		Q.
17		4
18		4

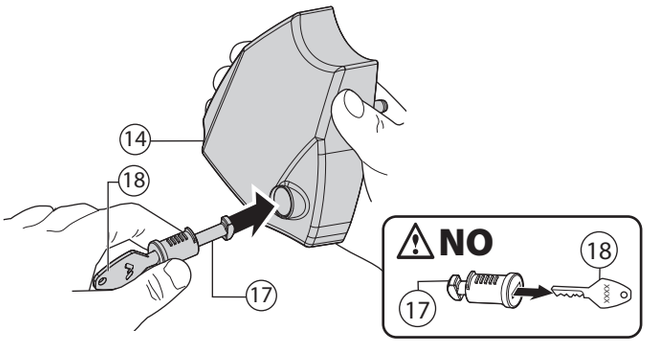

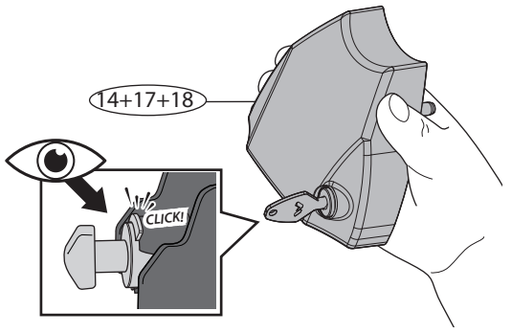

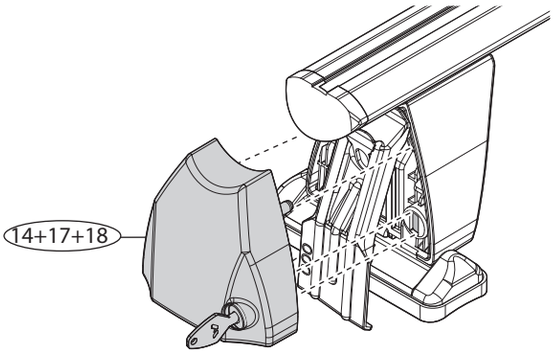

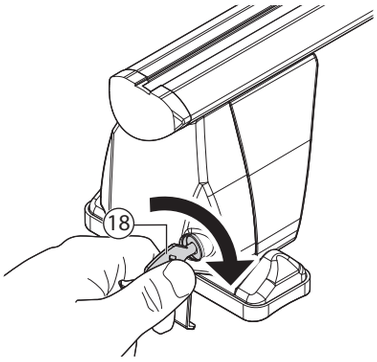

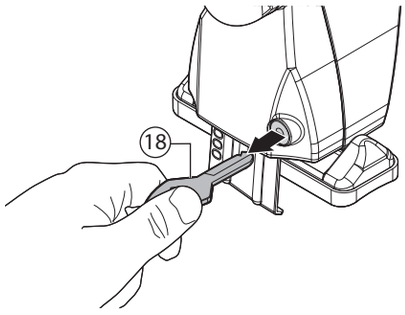

FIXING KIT

N.	[IT]Ricambi (A Richiesta) [EN]Spare Parts (Made to order) [FR]Pièces de rechange (Sur commande) [DE]E Teile (auf Anfrage) [ES]Piezas de recambio (Previa solicitud)	Q.	Codice-Code-Código
1	XL	1	700029100000
2	XL	1	
3	X	1	700029200000
4	X	1	
7	Ø8x18	4	700008600000
8	M8x60	4	

MAIN KIT

N.	[IT]Ricambi (A Richiesta) [EN]Spare Parts (Made to order) [FR]Pièces de rechange (Sur commande) [DE]E Teile (auf Anfrage) [ES]Piezas de recambio (Previa solicitud)	Q.	Codice-Code-Código
9a		4	700029400000
9b		4	700032000000
11		2	700029300000
12		2	700007900000
13		1	700029500000
14		1	700029600000
15		4	700025300000
16	5mm/0.2”	1	700025000000

OPTIONAL KIT 000084800000

N.		Q.
17		4
18	XXXX	2

OPTIONAL KIT 000076200000

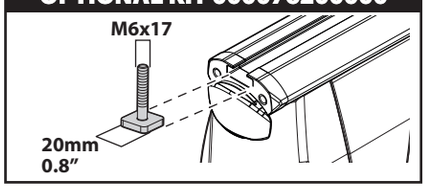

OPTIONAL KIT 000134200000

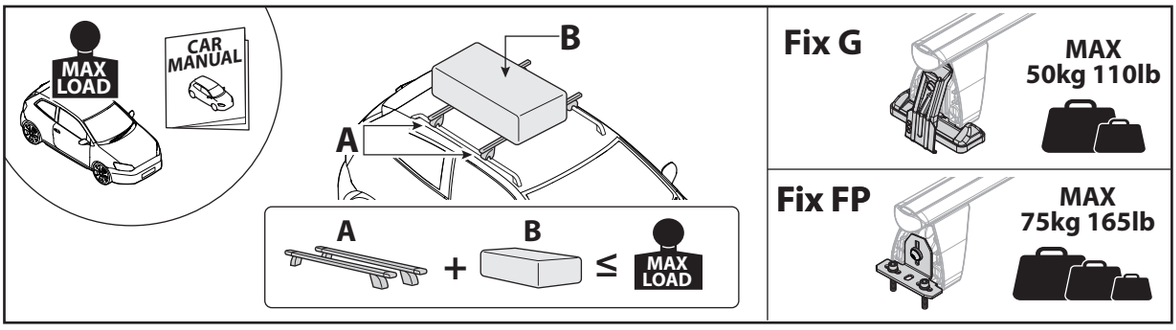

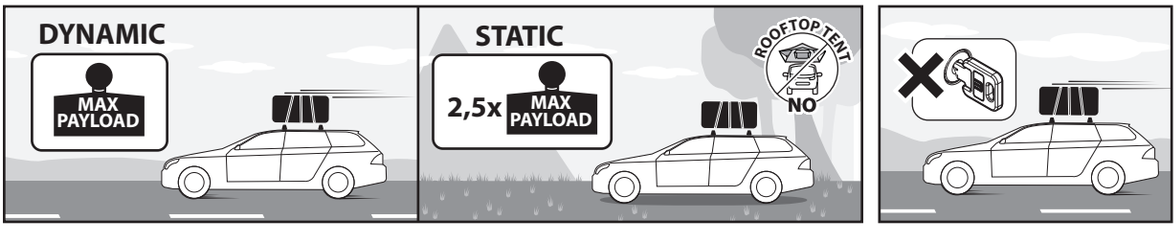

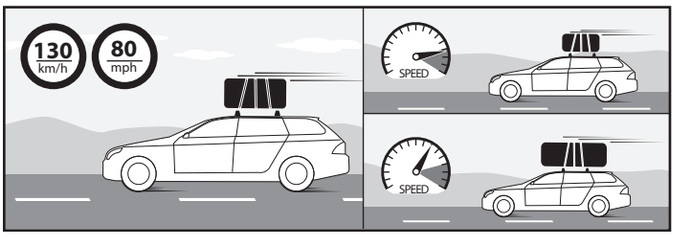

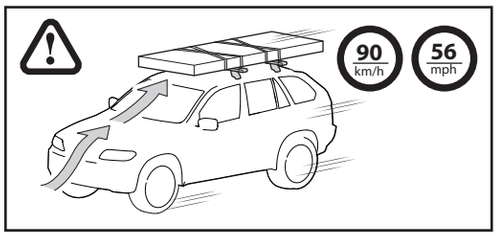

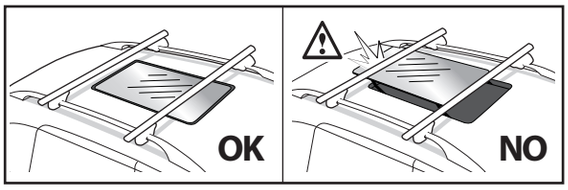

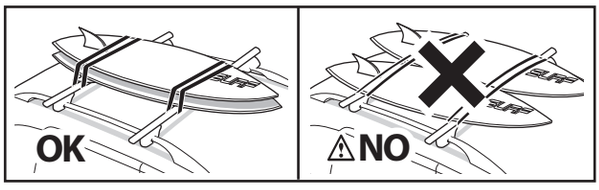

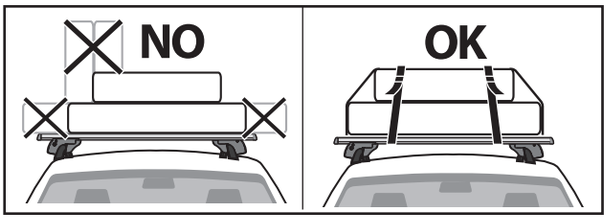

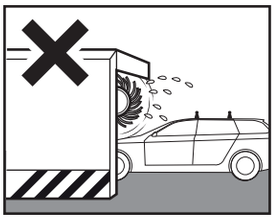

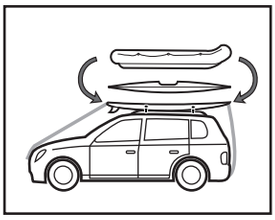

Cod.Istr.	5000394FR000
Data	22/01/2024